1. Do nogi stołu przykręcić wkrętami „E” krzyżak dolny i górny rys. 1.

Rys. 1

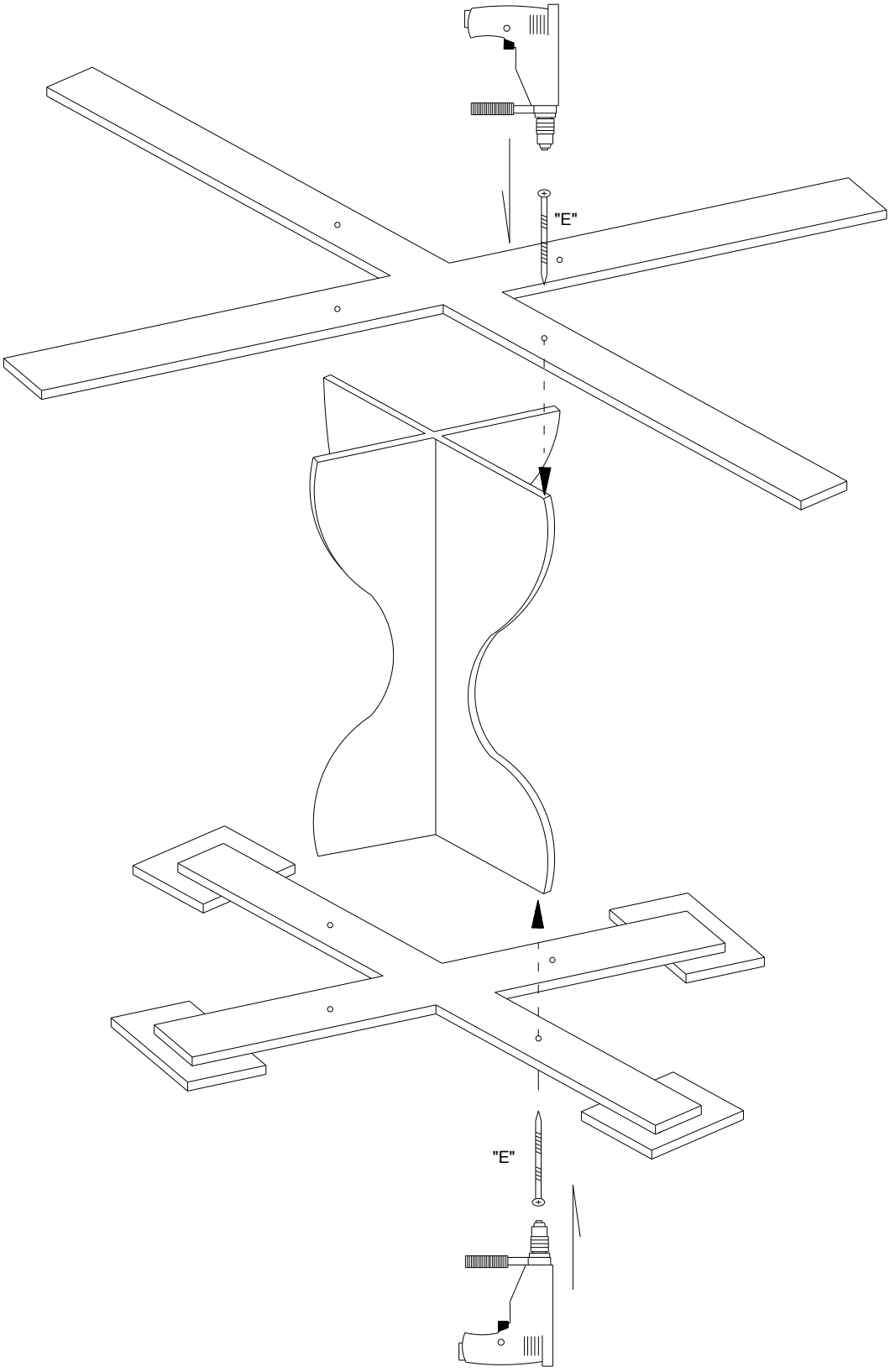

2. Blat stołu ułożyć centralnie na krzyżaku górnym i przykręcić od spodu czterema wkrętami „D” rys. 2.

Rys. 2

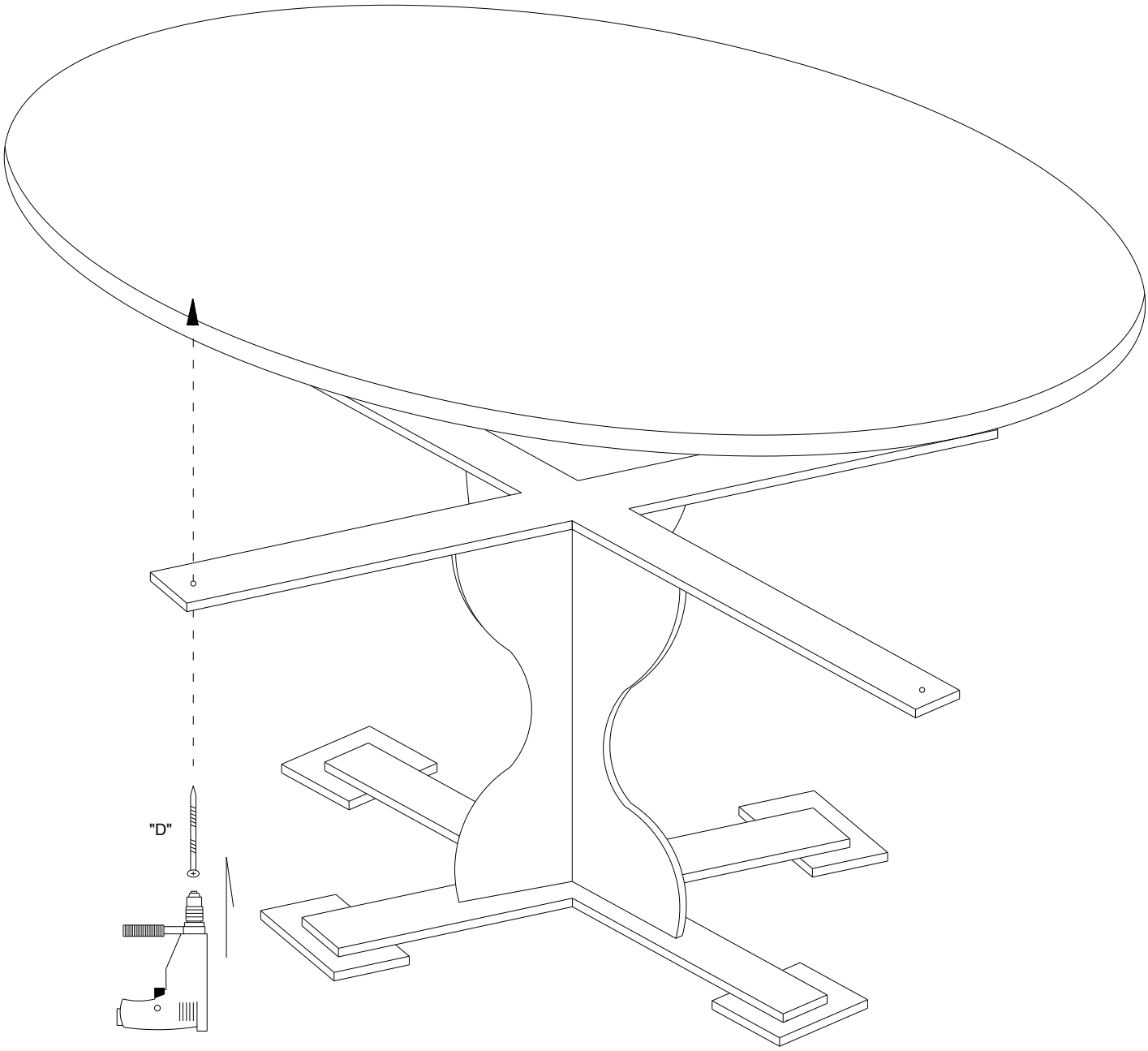
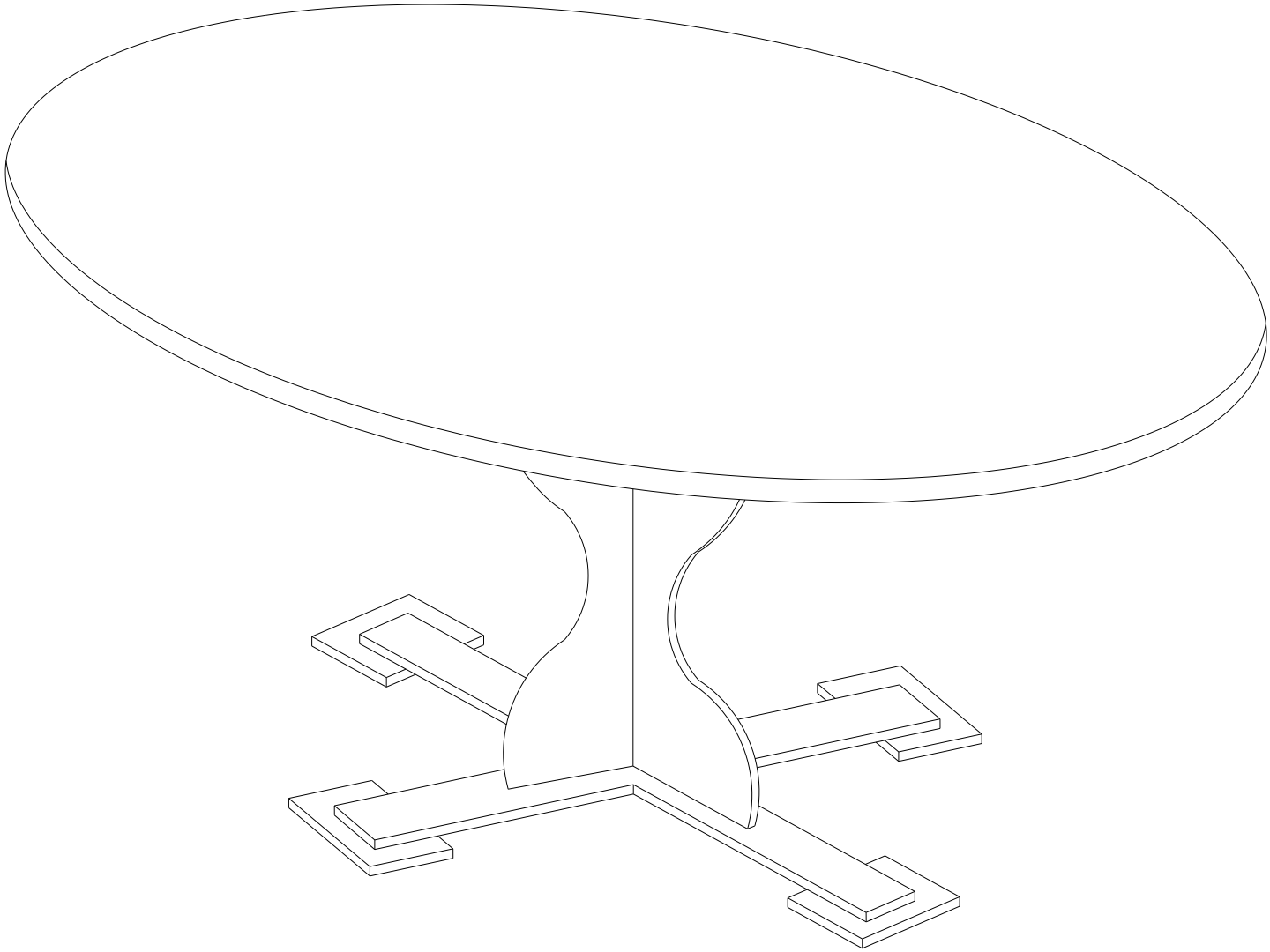
Rys. 3